BATFER
Investment S.A.

Client: - MMA

Project: - dFrac FCS – 6 Válvulas

Description Document: - Diagrama constructivo - Panel FCS

Document Number: - 75992 ZPL

Revision: - 1

Installation Place -

REV	DESCRIPCION	FECHA	PROY.	DIBUJÓ	APROB.
3	–	–	–	–	–
2	–	–	–	–	–
1	Power, comm conn & internal ligth updated	19/02/26	MMR	MMR	MPV
0	Primera emisión	10/10/25	MMR	MMR	MPV

PROYECTO: dFrac FCS – 6 Válvulas
CÓDIGO: 75902–1
CLIENTE: MMA

BATFER Investment S.A.

N° DE DOC: 75992 ZPL
TITULO: Diagrama constructivo – Panel FCS
Constructivo
Carátula

REV. GRAL: 1
HOJA: 00
REVISIÓN: 1
CONTINÚA: 01

MMA S.A. OWNERSHIP OF THIS DOCUMENT IS RESERVED. IT IS PROHIBITED TO REPRODUCE, MODIFY OR TRANSFER WITHOUT PRIOR WRITTEN AUTHORIZATION.

Pág.	Título de página	Revisión 0	1	2	3	4	5	Comentarios adicionales
00	CARÁTULA	X	X					
01	ÍNDICE	X	X					
02	CONSTRUCTIVO VISTA EXTERIOR FRONTAL	X						
03	CONSTRUCTIVO VISTA EXTERIOR POSTERIOR	X						
04	CONSTRUCTIVO VISTA EXTERIOR LATERAL	X	X					
05	CONSTRUCTIVO DETALLE APARAMENTA	X	X					
06	CONSTRUCTIVO BANDEJA PRINCIPAL	X	X					
07	CONSTRUCTIVO BANDEJA LATERAL DERECHA E IZQUIERDA	X						
08	CONSTRUCTIVO DETALLE DE CONECTORES	X	X					
09	MONTAJE DE TOMACORRIENTE INDUSTRIAL PERFORACIÓN	X	X					
10	DETALLE DE ETIQUETADO	X						
11	CONSTRUCTIVO PUERTA INTERIOR	X						
12	DETALLE TAGUEADO INTERIOR APARAMENTA BANDEJA PRINCIPAL	X						
13	DETALLE TAGUEADO INTERIOR APARAMENTA BANDEJA PRINCIPAL	X						
14	DETALLE TAGUEADO INTERIOR APARAMENTA BANDEJA LATERAL IZQ.	X						
15	DETALLE TAGUEADO INTERIOR APARAMENTA BANDEJA LATERAL DER.	X						
16	LIBRE							
17	LIBRE							
18	LIBRE							
19	LIBRE							
20	LIBRE							
21	LIBRE							
22	LIBRE							
23	LIBRE							
24	LIBRE							
25	LIBRE							
26	LIBRE							
27	LIBRE							
28	LIBRE							
29	LIBRE							
30	LIBRE							
31	LIBRE							
32	LIBRE							
33	LIBRE							
34	LIBRE							
35	LIBRE							
36	LIBRE							
37	LIBRE							
38	LIBRE							
39	LIBRE							
40	LIBRE							
41	LIBRE							
42	LIBRE							
43	LIBRE							
44	LIBRE							

REV	DESCRIPCION	FECHA	PROY.	DIBUJÓ	APROB.
3	–	–	–	–	–
2	–	–	–	–	–
1	Power, comm conn & internal ligth updated	19/02/26	MMR	MMR	MPV
0	Primera emisión	10/10/25	MMR	MMR	MPV

PROYECTO: dFrac FCS – 6 Válvulas
CÓDIGO: 75902–1
CLIENTE: MMA

BATFER Investment S.A.

N° DE DOC: 75992 ZPL
TITULO: Diagrama constructivo – Panel FCS Index
REV. GRAL: 1
HOJA: 01
REVISIÓN: 1
CONTINÚA: 02

MMA S.A. OWNERSHIP OF THIS DOCUMENT IS RESERVED. IT IS PROHIBITED TO REPRODUCE, MODIFY OR TRANSFER WITHOUT PRIOR WRITTEN AUTHORIZATION.

MMA S.A. OWNERSHIP OF THIS DOCUMENT IS RESERVED. IT IS PROHIBITED TO REPRODUCE, MODIFY OR TRANSFER WITHOUT PRIOR WRITTEN AUTHORIZATION.

VISTA DE FRENTE

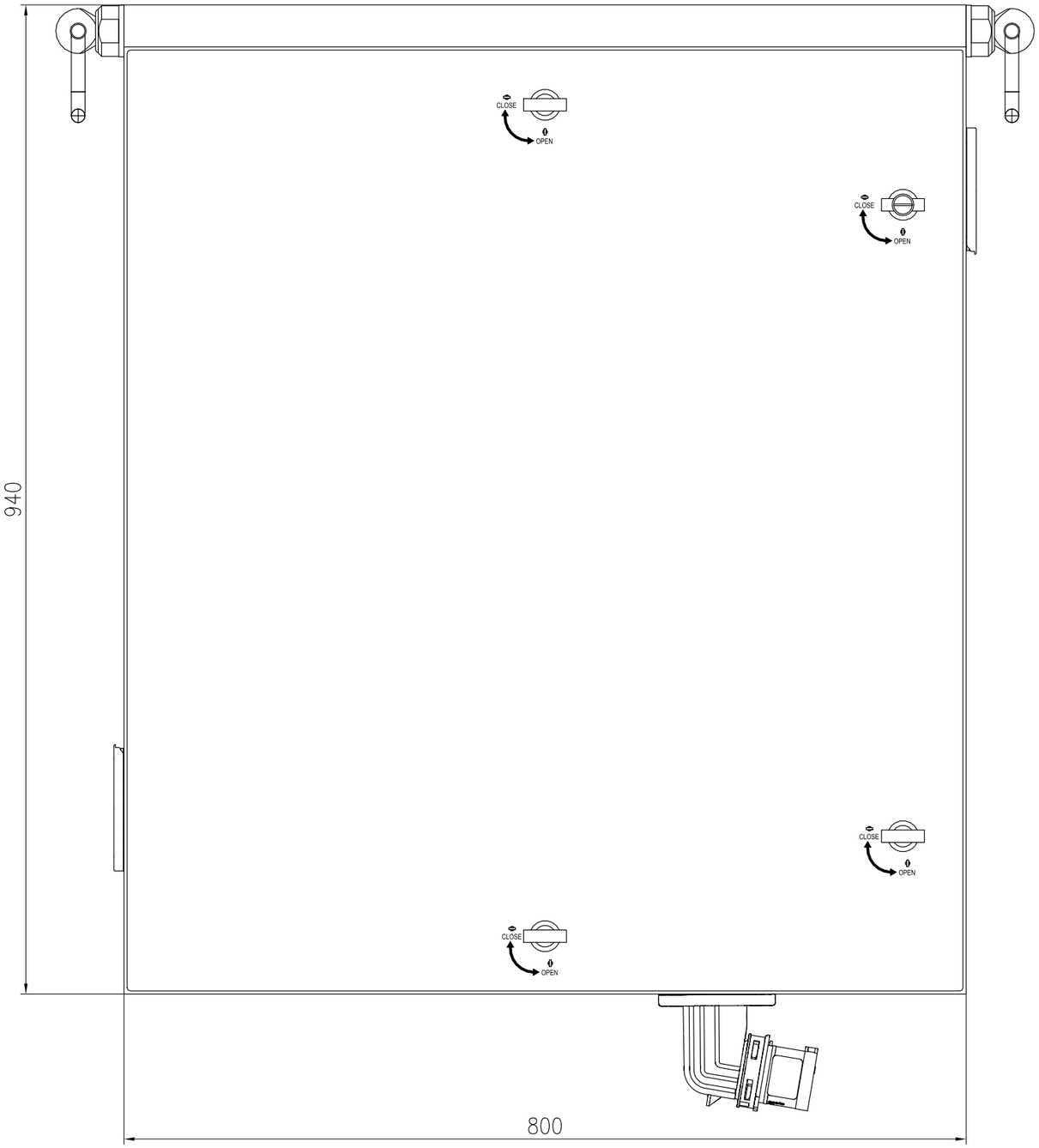

REV	DESCRIPCION	FECHA	PROY.	DIBUJÓ	APROB.
3	–	–	–	–	–
2	–	–	–	–	–
1	Power, comm conn & internal ligth updated	19/02/26	MMR	MMR	MPV
0	Primera emisión	10/10/25	MMR	MMR	MPV

PROYECTO: dFrac FCS – 6 Válvulas

CÓDIGO: 75902–1

CLIENTE: MMA

BATFER Investment S.A.

N° DE DOC: 75992 ZPL

TITULO: Diagrama constructivo – Panel FCS
Constructivo
Vista Exterior Frontal

REV. GRAL: 1

HOJA: 02

REVISIÓN: 1

CONTINÚA: 03

MMA S.A. OWNERSHIP OF THIS DOCUMENT IS RESERVED. IT IS PROHIBITED TO REPRODUCE, MODIFY OR TRANSFER WITHOUT PRIOR WRITTEN AUTHORIZATION.

VISTA POSTERIOR

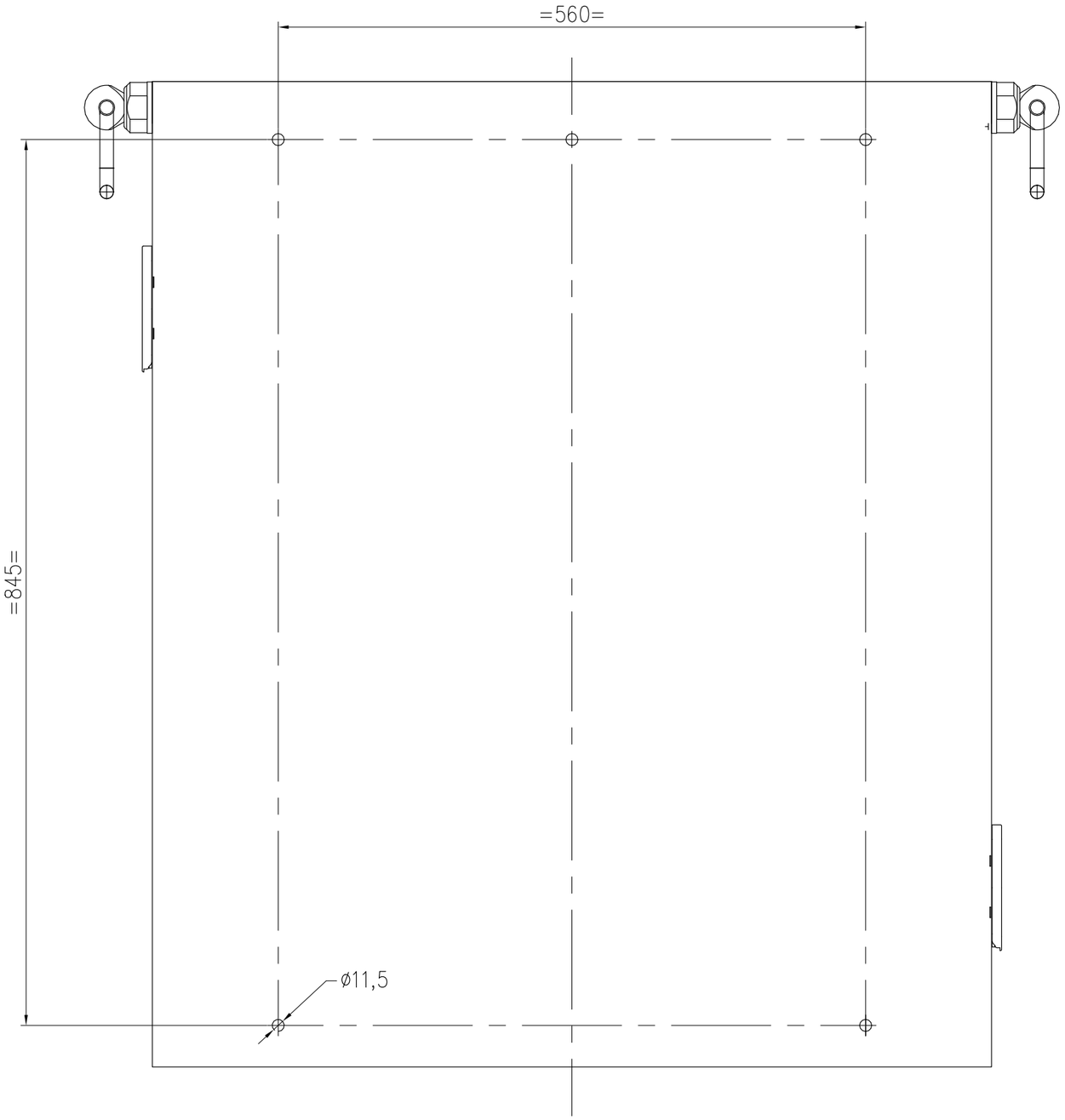

REV	DESCRIPCION	FECHA	PROY.	DIBUJÓ	APROB.
3	–	–	–	–	–
2	–	–	–	–	–
1	Power, comm conn & internal ligth updated	19/02/26	MMR	MMR	MPV
0	Primera emisión	10/10/25	MMR	MMR	MPV

PROYECTO: dFrac FCS – 6 Válvulas

CÓDIGO: 75902–1

CLIENTE: MMA

BATFER Investment S.A.

N° DE DOC: 75992 ZPL

TITULO: Diagrama constructivo – Panel FCS
Constructivo
Vista Exterior Posterior

REV. GRAL: 1

HOJA: 03

REVISIÓN: 1

CONTINÚA: 04

MMA S.A. OWNERSHIP OF THIS DOCUMENT IS RESERVED. IT IS PROHIBITED TO REPRODUCE, MODIFY OR TRANSFER WITHOUT PRIOR WRITTEN AUTHORIZATION.

VISTA DE FRENTE

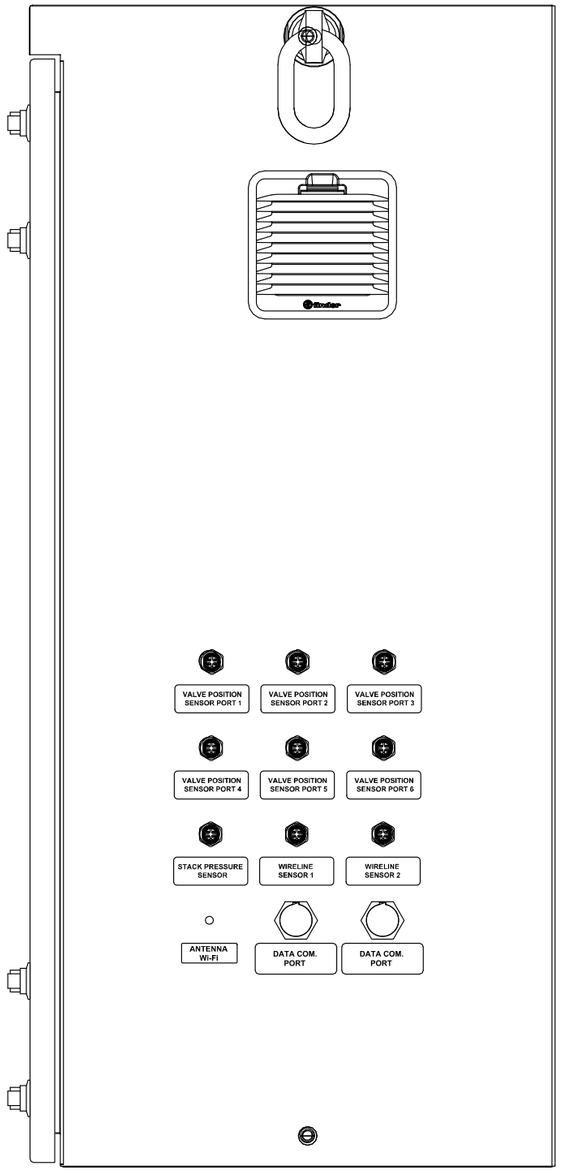

VISTA DE FRENTE

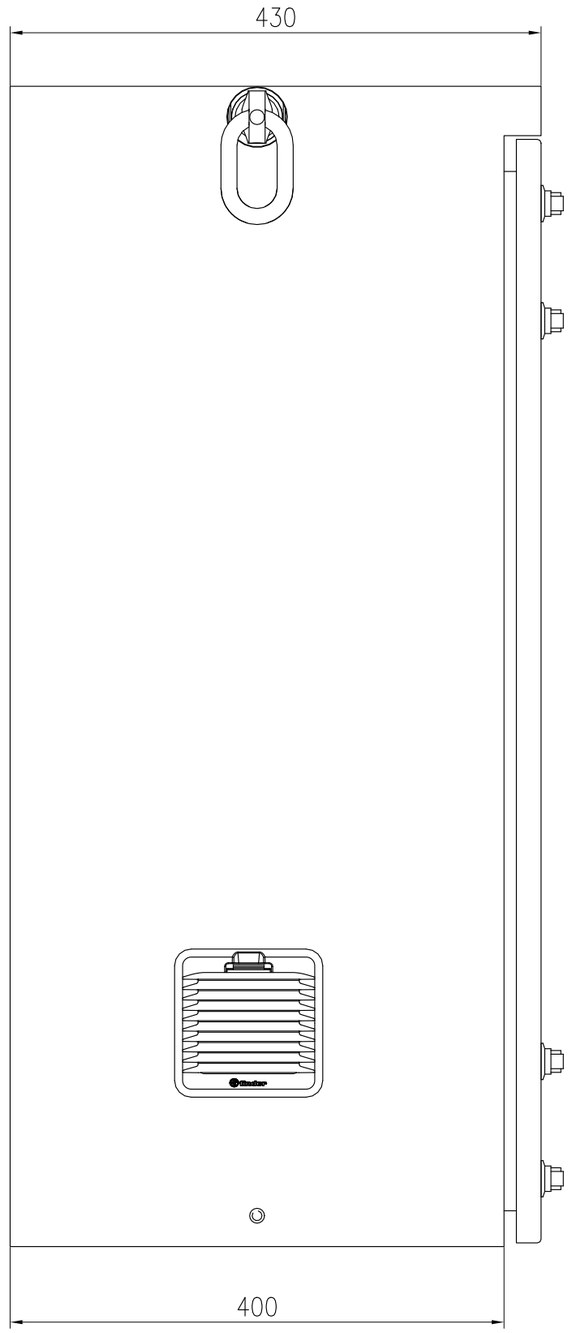

REV	DESCRIPCION	FECHA	PROY.	DIBUJÓ	APROB.
3	–	–	–	–	–
2	–	–	–	–	–
1	Power, comm conn & internal ligth updated	19/02/26	MMR	MMR	MPV
0	Primera emisión	10/10/25	MMR	MMR	MPV

PROYECTO: dFrac FCS – 6 Válvulas

CÓDIGO: 75902–1

CLIENTE: MMA

BATFER Investment S.A.

N° DE DOC: 75992 ZPL

TITULO: Diagrama constructivo – Panel FCS
Constructivo
Vista Exterior Lateral

REV. GRAL: 1

HOJA: 04

REVISIÓN: 1

CONTINÚA: 05

VISTA INTERIOR IZQUIERDA

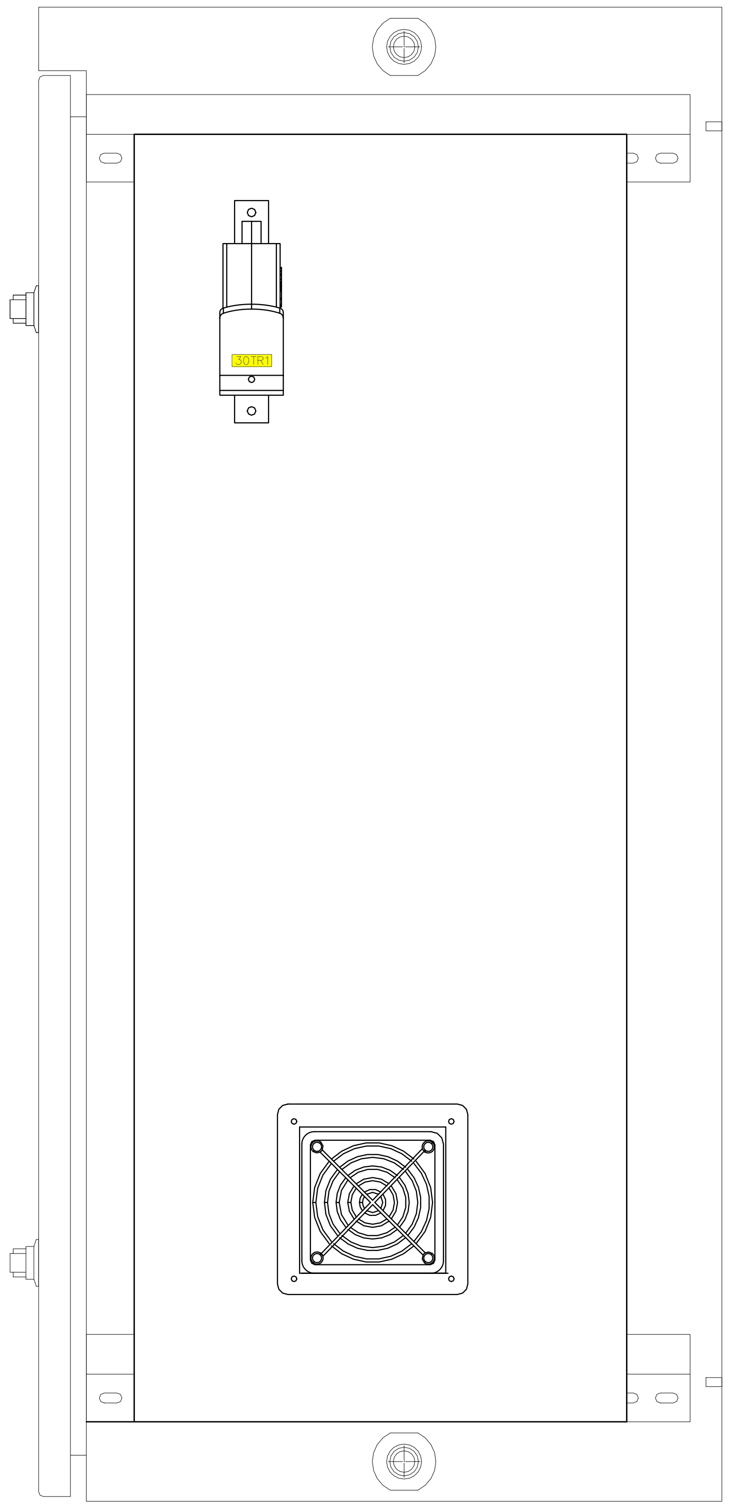

VISTA INTERIOR FRENTE

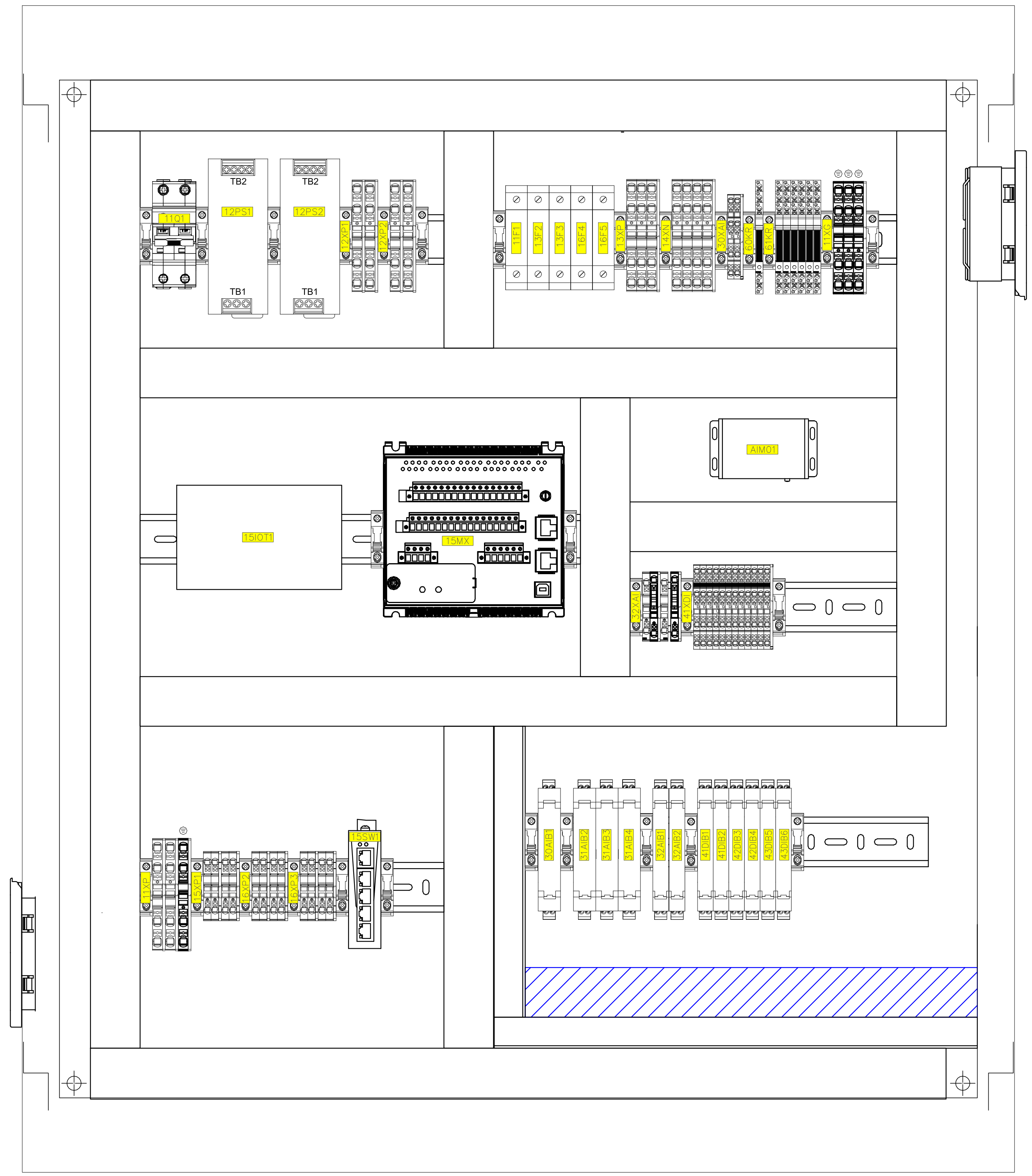

VISTA INTERIOR DERECHA

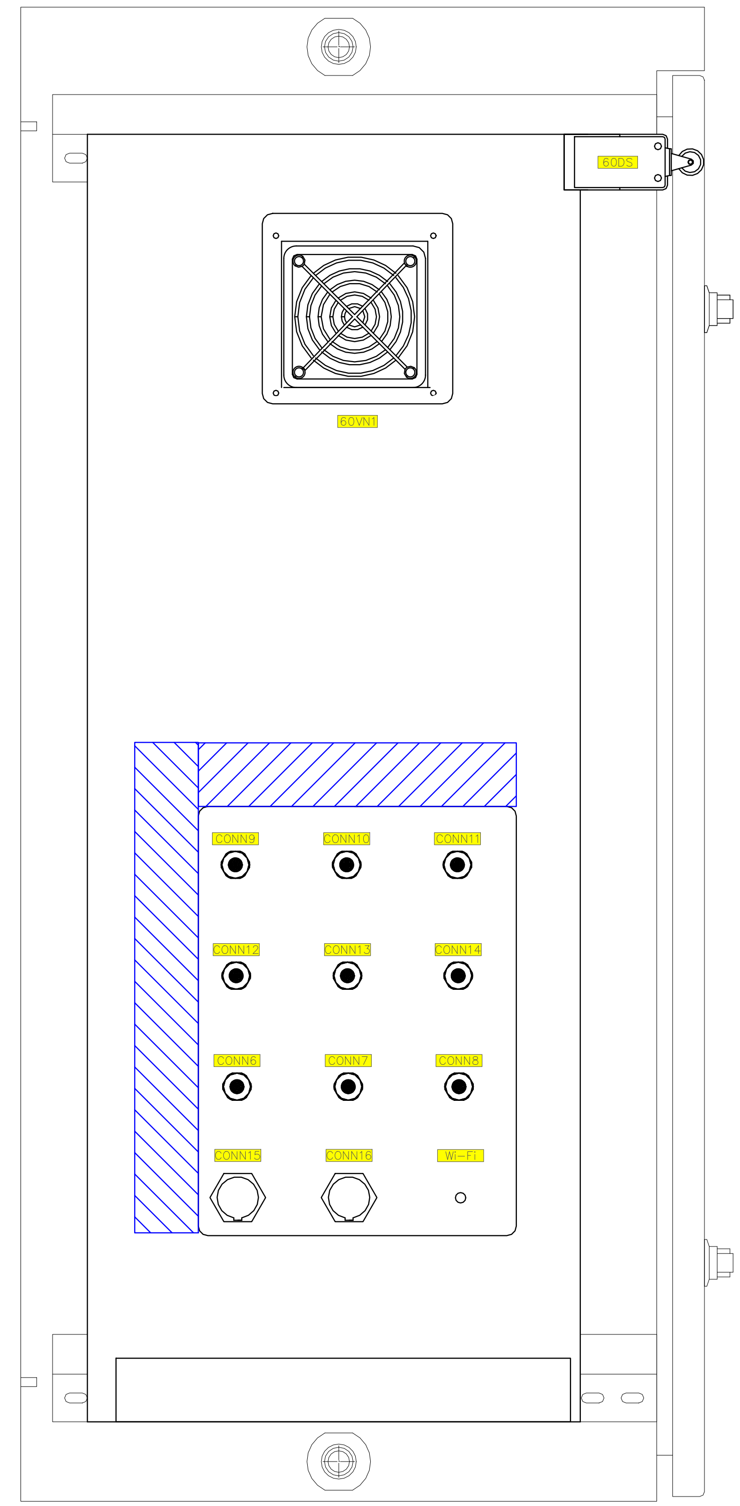

REV	DESCRIPCION	FECHA	PROY.	DIBUJÓ	APROB.
3	-	-	-	-	-
2	-	-	-	-	-
1	Power, comm conn & internal ligth updated	19/02/26	MMR	MMR	MPV
0	Primera emisión	10/10/25	MMR	MMR	MPV

PROYECTO: dFrac FCS - 6 Válvulas
CÓDIGO: 75902-1
CLIENTE: MMA

BATFER Investment S.A.

N° DE DOC: 75992 ZPL
TITULO: Diagrama constructivo - Panel FCS
Constructivo
Detalle Aparamenta

REV. GRAL: 1
HOJA: 05
REVISIÓN: 1
CONTINÚA: 06

MMA S.A. OWNERSHIP OF THIS DOCUMENT IS RESERVED. IT IS PROHIBITED TO REPRODUCE, MODIFY OR TRANSFER WITHOUT PRIOR WRITTEN AUTHORIZATION.

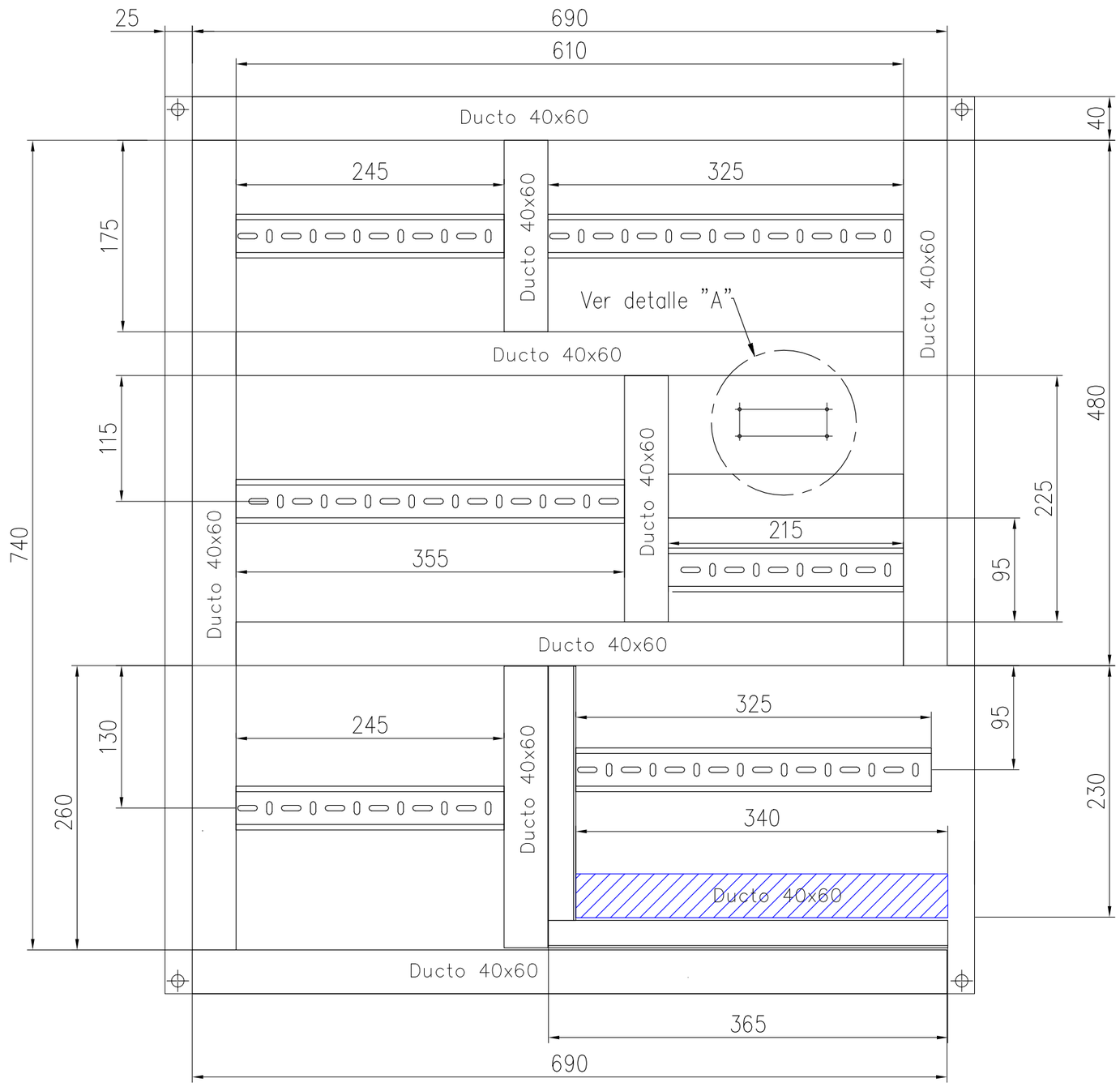

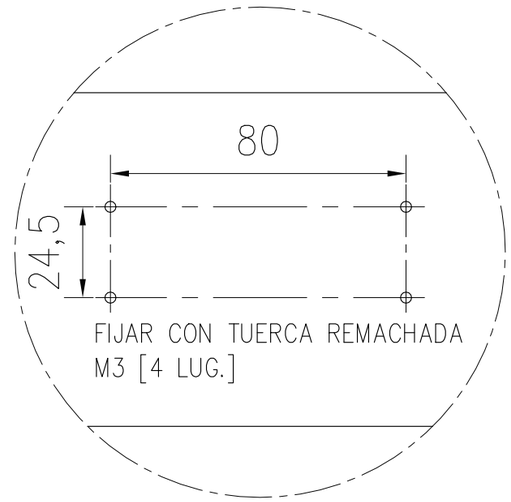

DETALLE A.

REV	DESCRIPCION	FECHA	PROY.	DIBUJÓ	APROB.
3	–	–	–	–	–
2	–	–	–	–	–
1	Power, comm conn & internal ligth updated	19/02/26	MMR	MMR	MPV
0	Primera emisión	10/10/25	MMR	MMR	MPV

PROYECTO: dFrac FCS – 6 Válvulas
CÓDIGO: 75902–1
CLIENTE: MMA

BATFER Investment S.A.

N° DE DOC: 75992 ZPL
TITULO: Diagrama constructivo – Panel FCS
Constructivo
Bandeja principal

REV. GRAL: 1
HOJA: 06
REVISIÓN: 1
CONTINÚA: 07

MMA S.A. OWNERSHIP OF THIS DOCUMENT IS RESERVED. IT IS PROHIBITED TO REPRODUCE, MODIFY OR TRANSFER WITHOUT PRIOR WRITTEN AUTHORIZATION.

DETALLE DE BANDEJA LATERAL IZQUIERDA

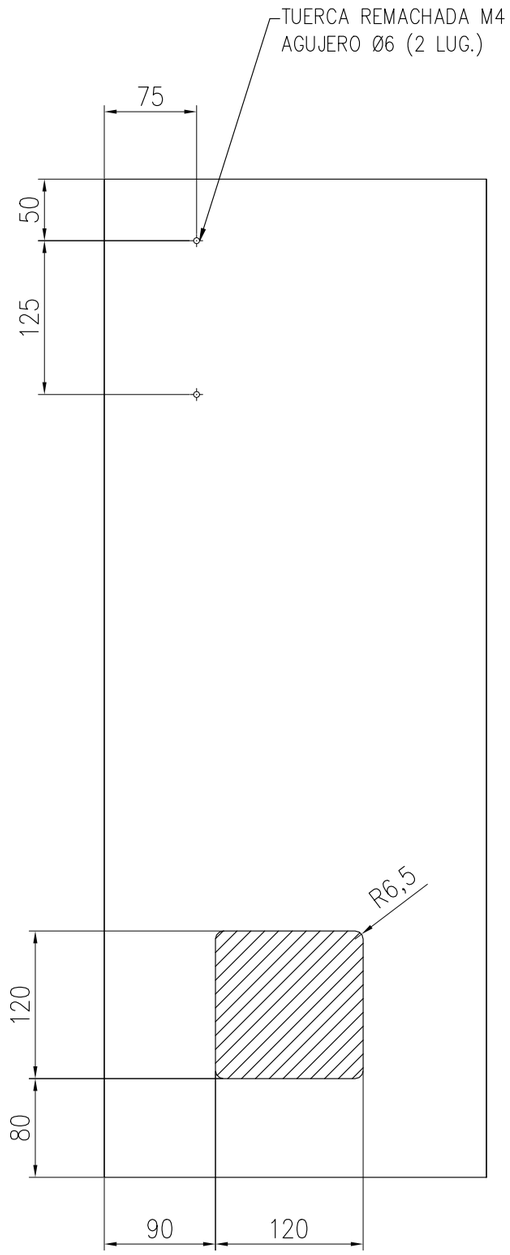

DETALLE DE BANDEJA LATERAL DERECHA

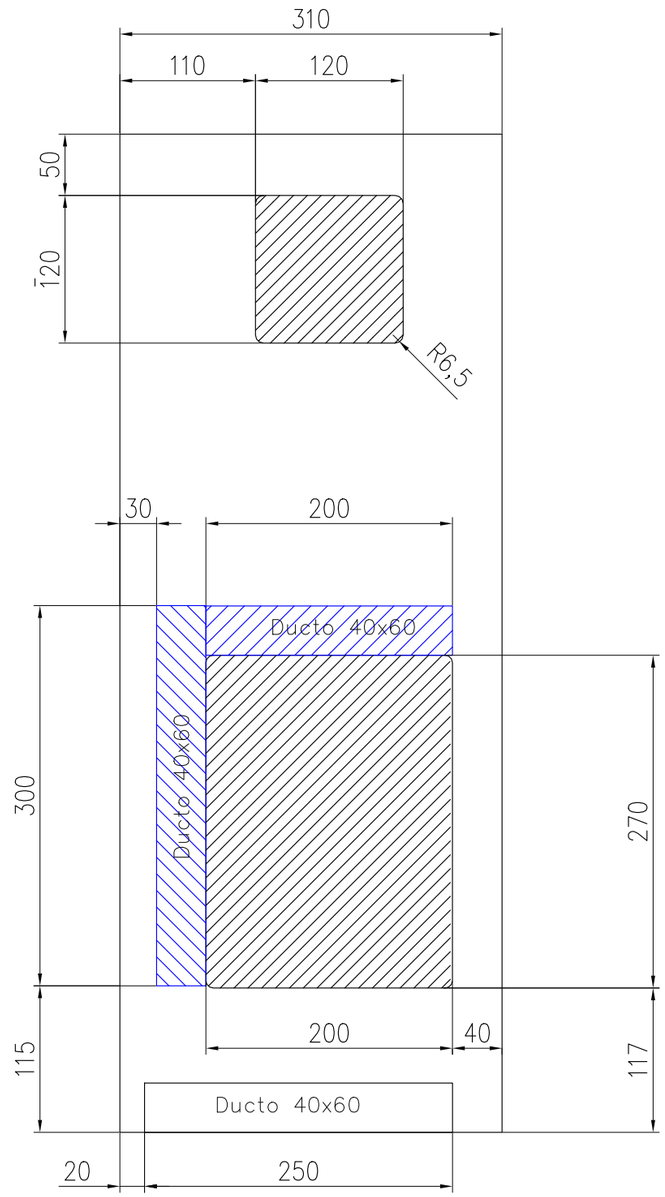

REV	DESCRIPCION	FECHA	PROY.	DIBUJÓ	APROB.
3	–	–	–	–	–
2	–	–	–	–	–
1	Power, comm conn & internal ligth updated	19/02/26	MMR	MMR	MPV
0	Primera emisión	10/10/25	MMR	MMR	MPV

PROYECTO: dFrac FCS – 6 Válvulas
CÓDIGO: 75902–1
CLIENTE: MMA

BATFER Investment S.A.

N° DE DOC: 75992 ZPL
TITULO: Diagrama constructivo – Panel FCS
Constructivo bandeja lateral
derecha e izquierda

REV. GRAL: 1
HOJA: 07
REVISIÓN: 1
CONTINÚA: 08

MMA S.A. OWNERSHIP OF THIS DOCUMENT IS RESERVED. IT IS PROHIBITED TO REPRODUCE, MODIFY OR TRANSFER WITHOUT PRIOR WRITTEN AUTHORIZATION.

DETALLE DE CONECTORES
VISTA LATERAL EXTERIOR DEL PANEL

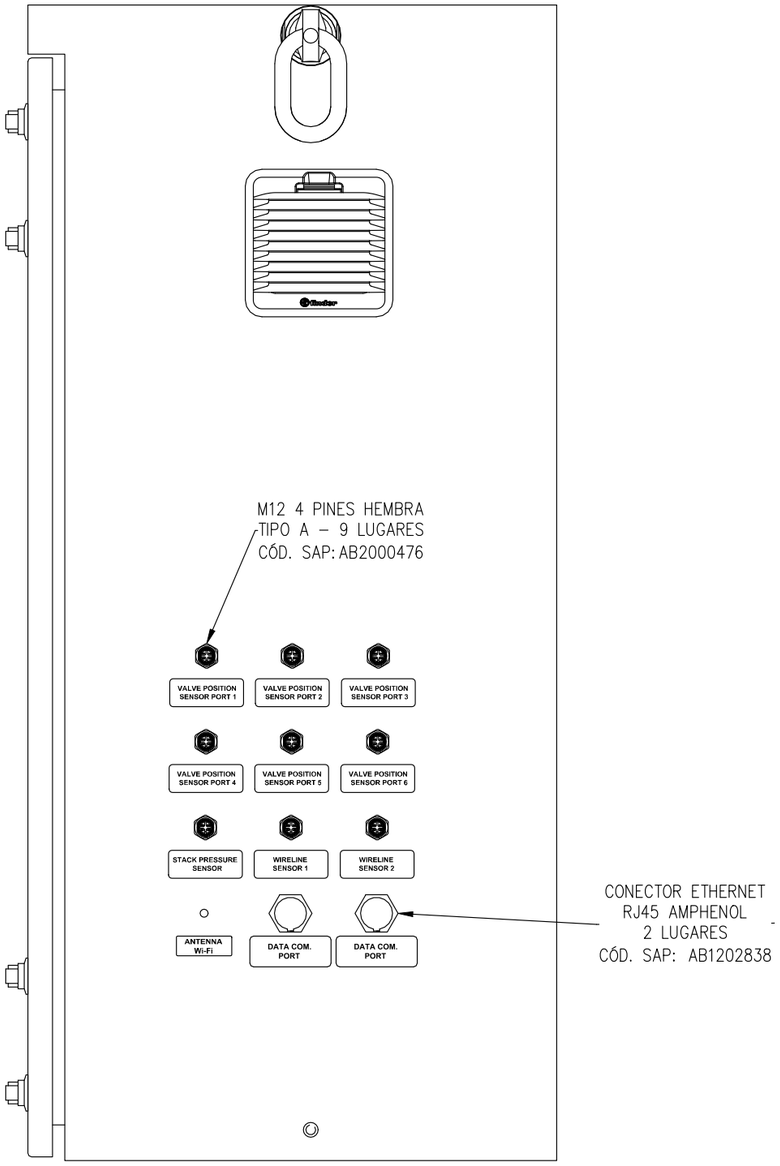

DETALLE DE CONECTORES
VISTA SUPERIOR EXTERIOR DEL PANEL

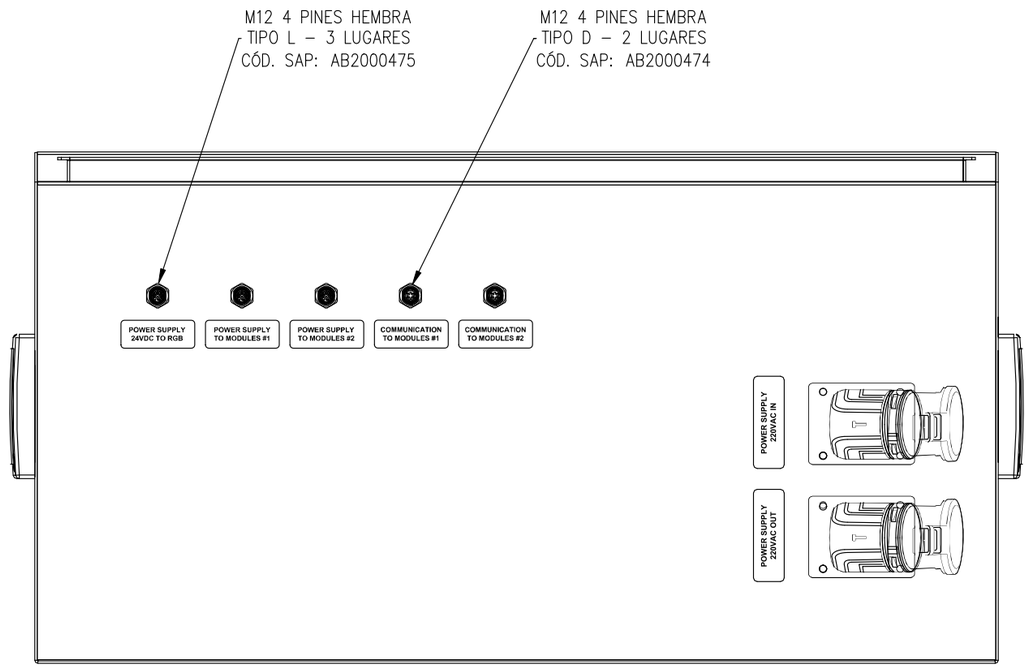

REV	DESCRIPCION	FECHA	PROY.	DIBUJÓ	APROB.
3	–	–	–	–	–
2	–	–	–	–	–
1	Power, comm conn & internal ligth updated	19/02/26	MMR	MMR	MPV
0	Primera emisión	10/10/25	MMR	MMR	MPV

PROYECTO: dFrac FCS – 6 Válvulas
CÓDIGO: 75902–1
CLIENTE: MMA

BATFER Investment S.A.

N° DE DOC: 75992 ZPL
TITULO: Diagrama constructivo – Panel FCS
Constructivo
Detalle de conectores

REV. GRAL: 1
HOJA: 08
REVISIÓN: 1
CONTINÚA: 09

MMA S.A. OWNERSHIP OF THIS DOCUMENT IS RESERVED. IT IS PROHIBITED TO REPRODUCE, MODIFY OR TRANSFER WITHOUT PRIOR WRITTEN AUTHORIZATION.

DETALLE DE PERFORACIÓN TOMACORRIENTE INDUSTRIAL
VISTA SUPERIOR INTERIOR DEL PANEL

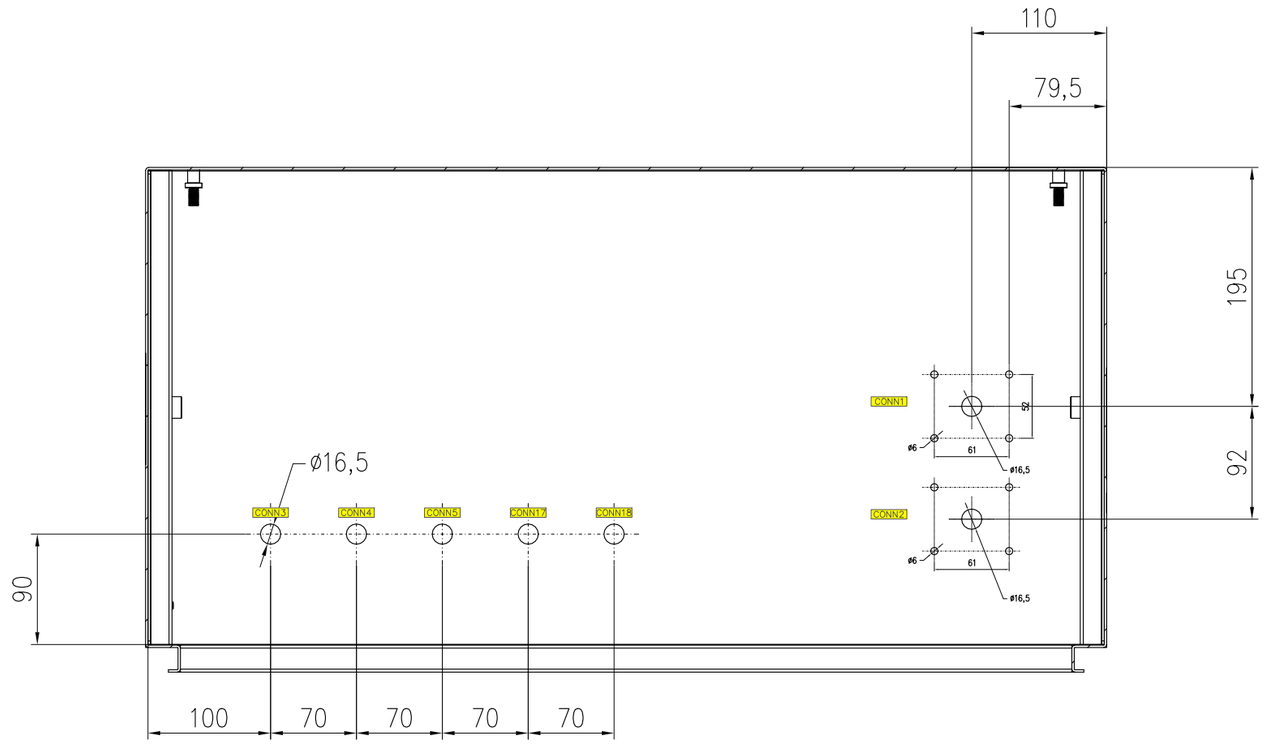

DETALLE DE MONTAJE DE LUMINARIA
VISTA SUPERIOR INTERIOR DEL PANEL

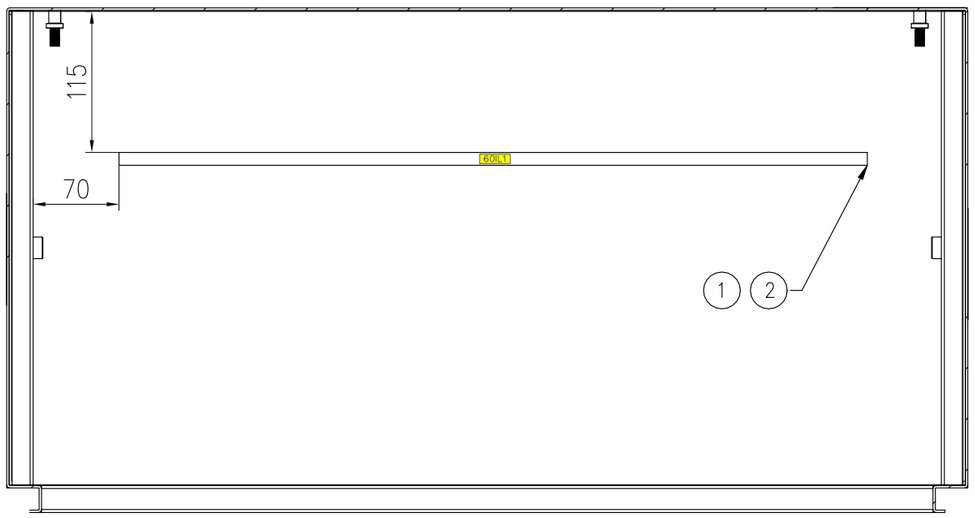

REF.	DESCRIPCIÓN	COD.SAP	CANT.
1	REGLETA LED 24 V DC L: 610 MM	AB2000482	1
2	CINTA ALTAS TEMP. GPH-160GF	AB2000317	–

REV	DESCRIPCION	FECHA	PROY.	DIBUJÓ	APROB.
3	–	–	–	–	–
2	–	–	–	–	–
1	Power, comm conn & internal ligth updated	19/02/26	MMR	MMR	MPV
0	Primera emisión	10/10/25	MMR	MMR	MPV

PROYECTO: dFrac FCS – 6 Válvulas
CÓDIGO: 75902-1
CLIENTE: MMA

BATFER Investment S.A.

N° DE DOC: 75992 ZPL
TITULO: Diagrama constructivo – Panel FCS
Montaje de tomacorriente industrial
perforación

REV. GRAL: 1
HOJA: 09
REVISIÓN: 1
CONTINÚA: 10

MMA S.A. OWNERSHIP OF THIS DOCUMENT IS RESERVED. IT IS PROHIBITED TO REPRODUCE, MODIFY OR TRANSFER WITHOUT PRIOR WRITTEN AUTHORIZATION.

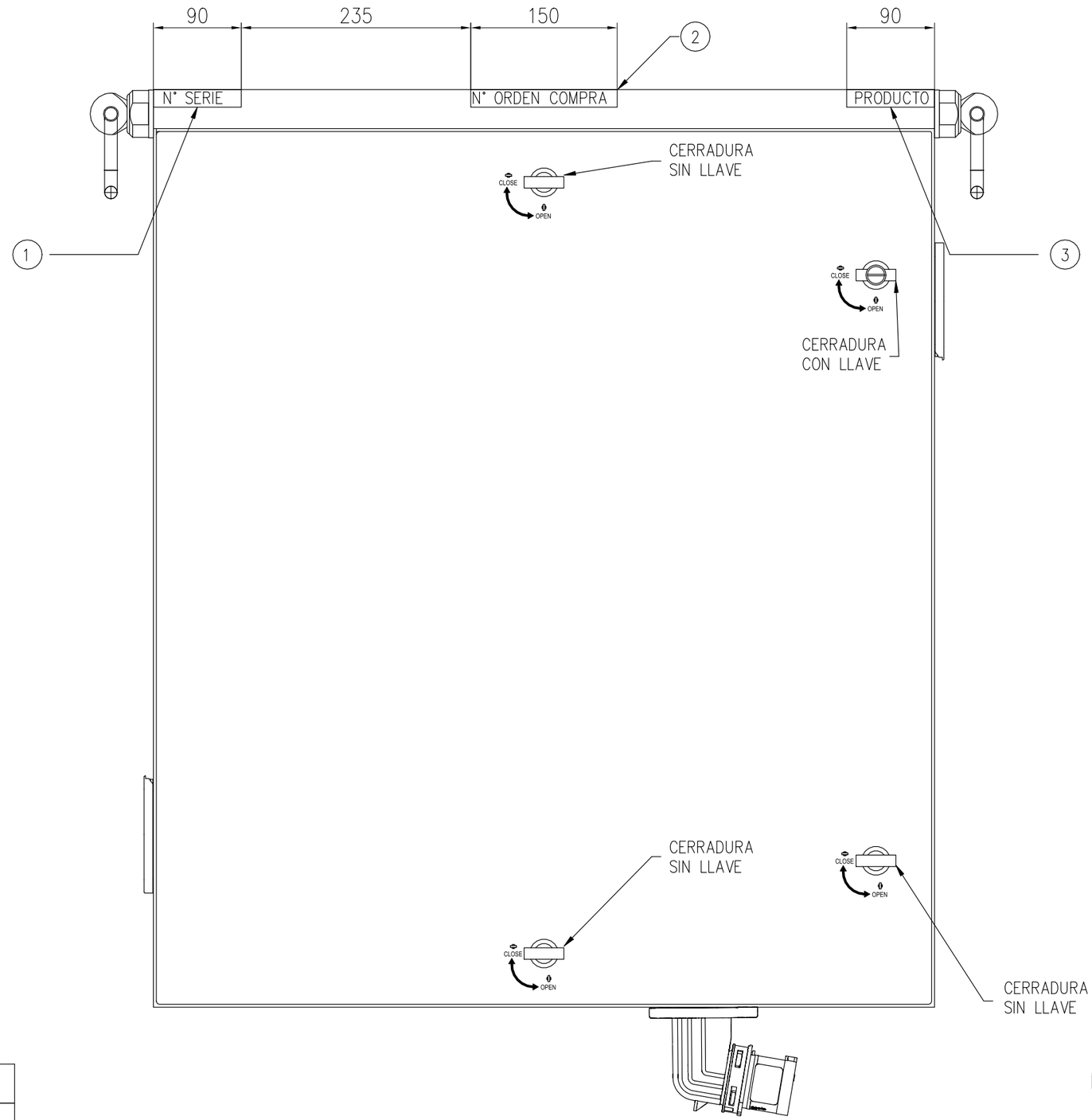

REF.	DESCRIPCIÓN
1	ETIQUETA NÚMERO DE SERIE
2	ETIQUETA NÚMERO DE ORDEN DE COMPRA
3	ETIQUETA NOMBRE DE PRODUCTO

NOTAS PARA ETIQUETADO:

- IMPRESORA: BROTHER PT-E300
- ETIQUETA: TZe-S241
- FUENTE: LGO
- TAMAÑO: 36

REV	DESCRIPCION	FECHA	PROY.	DIBUJÓ	APROB.
3	–	–	–	–	–
2	–	–	–	–	–
1	Power, comm conn & internal ligth updated	19/02/26	MMR	MMR	MPV
0	Primera emisión	10/10/25	MMR	MMR	MPV

PROYECTO: dFrac FCS – 6 Válvulas
CÓDIGO: 75902-1
CLIENTE: MMA

BATFER Investment S.A.

N° DE DOC: 75992 ZPL
TITULO: Diagrama constructivo – Panel FCS
Detalle de etiquetado
–

REV. GRAL: 1
HOJA: 10
REVISIÓN: 1
CONTINÚA: 11

MMA S.A. OWNERSHIP OF THIS DOCUMENT IS RESERVED. IT IS PROHIBITED TO REPRODUCE, MODIFY OR TRANSFER WITHOUT PRIOR WRITTEN AUTHORIZATION.

VISTA INTERIOR
DETALLE DE PUERTA

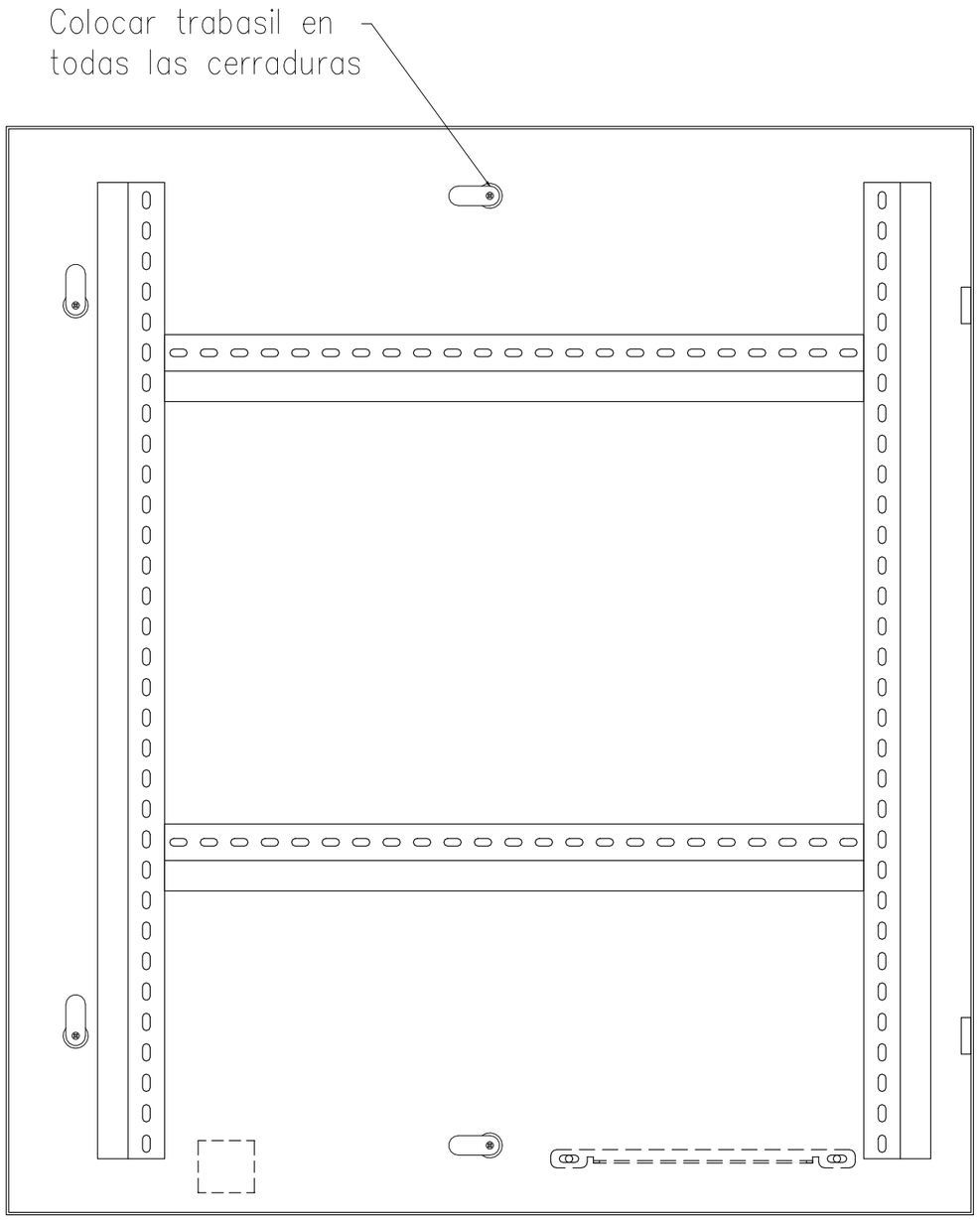

REV	DESCRIPCION	FECHA	PROY.	DIBUJÓ	APROB.
3	–	–	–	–	–
2	–	–	–	–	–
1	Power, comm conn & internal ligth updated	19/02/26	MMR	MMR	MPV
0	Primera emisión	10/10/25	MMR	MMR	MPV

PROYECTO: dFrac FCS – 6 Válvulas
CÓDIGO: 75902–1
CLIENTE: MMA

BATFER Investment S.A.

N° DE DOC: 75992 ZPL
TITULO: Diagrama constructivo – Panel FCS
Constructivo
puerta interior

REV. GRAL: 1
HOJA: 11
REVISIÓN: 1
CONTINÚA: 12

MMA S.A. OWNERSHIP OF THIS DOCUMENT IS RESERVED. IT IS PROHIBITED TO REPRODUCE, MODIFY OR TRANSFER WITHOUT PRIOR WRITTEN AUTHORIZATION.

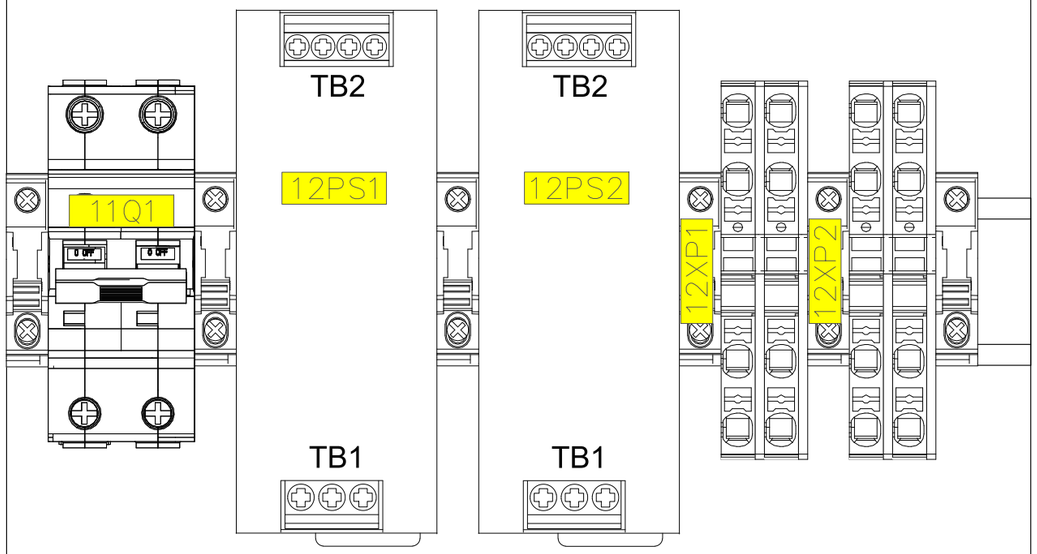

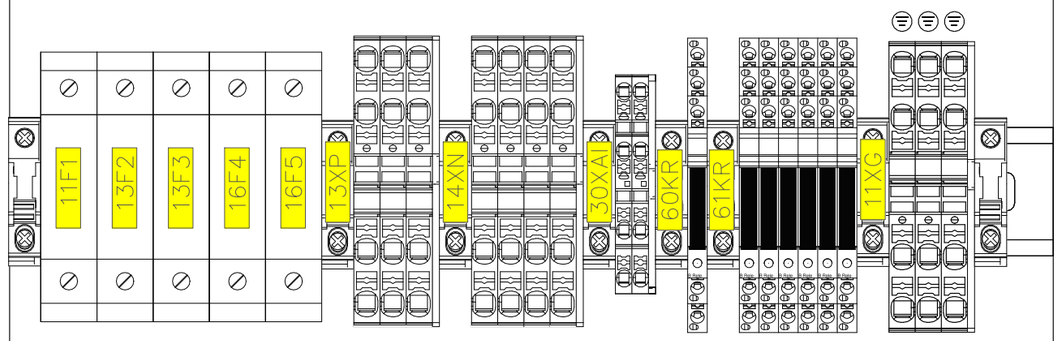

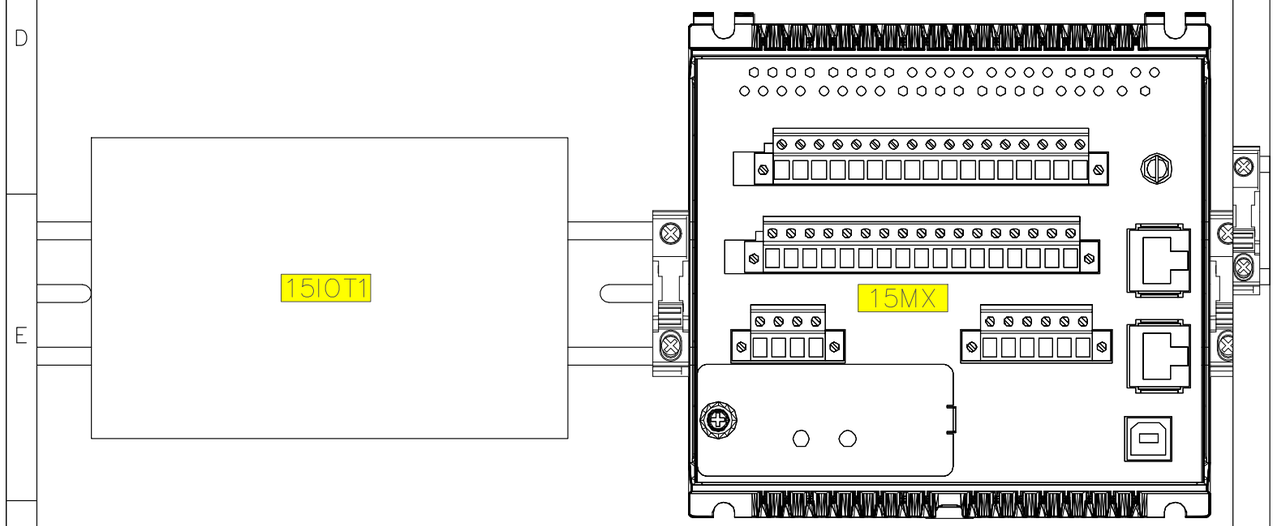

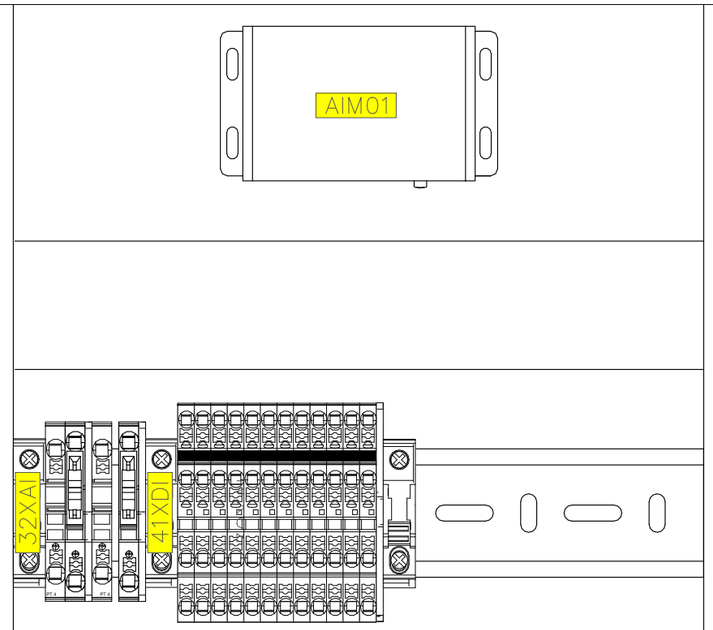

REV	DESCRIPCION	FECHA	PROY.	DIBUJÓ	APROB.
3	–	–	–	–	–
2	–	–	–	–	–
1	Power, comm conn & internal ligth updated	19/02/26	MMR	MMR	MPV
0	Primera emisión	10/10/25	MMR	MMR	MPV

PROYECTO: dFrac FCS – 6 Válvulas

CÓDIGO: 75902–1

CLIENTE: MMA

BATFER Investment S.A.

N° DE DOC: 75992 ZPL

TITULO: Diagrama constructivo – Panel FCS
Detalle tagueado interior aparamenta
Bandeja principal

REV. GRAL: 1

HOJA: 12

REVISIÓN: 1

CONTINÚA: 13

MMA S.A. OWNERSHIP OF THIS DOCUMENT IS RESERVED. IT IS PROHIBITED TO REPRODUCE, MODIFY OR TRANSFER WITHOUT PRIOR WRITTEN AUTHORIZATION.

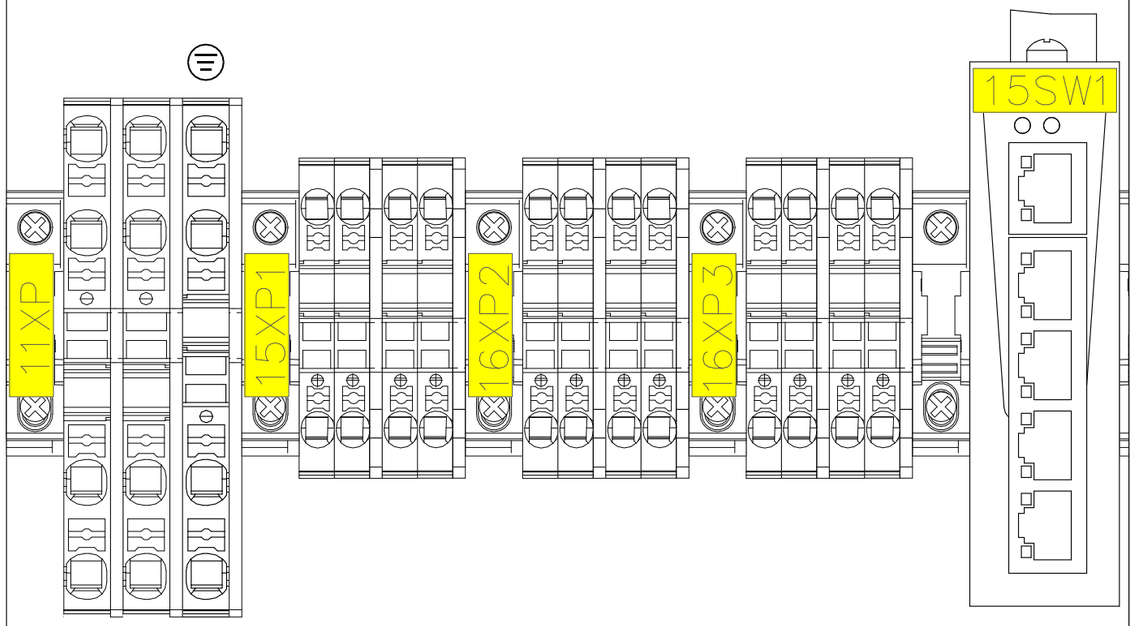

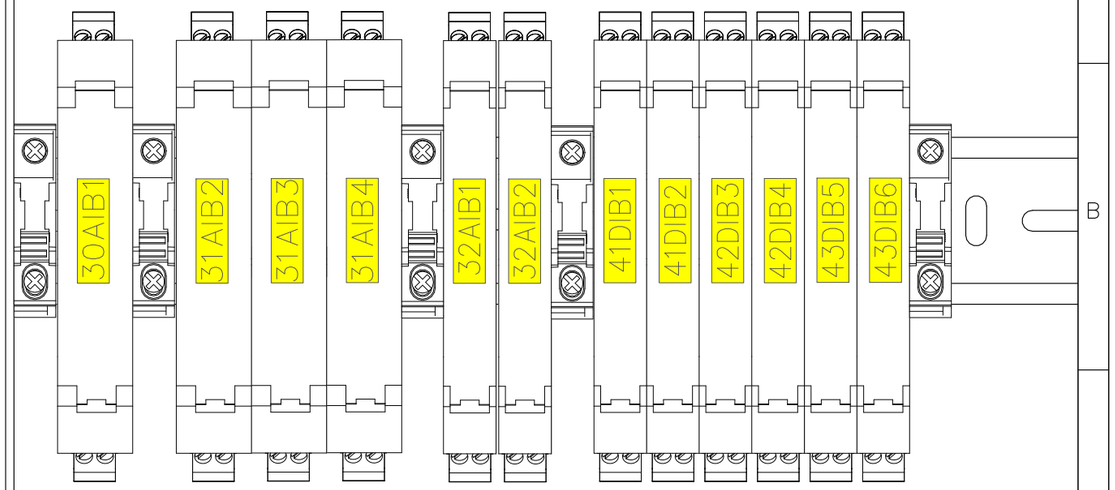

REV	DESCRIPCION	FECHA	PROY.	DIBUJÓ	APROB.
3	–	–	–	–	–
2	–	–	–	–	–
1	Power, comm conn & internal ligth updated	19/02/26	MMR	MMR	MPV
0	Primera emisión	10/10/25	MMR	MMR	MPV

PROYECTO: dFrac FCS – 6 Válvulas

CÓDIGO: 75902–1

CLIENTE: MMA

BATFER Investment S.A.

N° DE DOC: 75992 ZPL

TITULO: Diagrama constructivo – Panel FCS
Detalle tagueado interior aparamenta
Bandeja principal

REV. GRAL: 1

HOJA: 13

REVISIÓN: 1

CONTINÚA: 14

MMA S.A. OWNERSHIP OF THIS DOCUMENT IS RESERVED. IT IS PROHIBITED TO REPRODUCE, MODIFY OR TRANSFER WITHOUT PRIOR WRITTEN AUTHORIZATION.

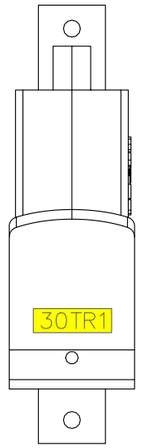

REV	DESCRIPCION	FECHA	PROY.	DIBUJÓ	APROB.
3	–	–	–	–	–
2	–	–	–	–	–
1	Power, comm conn & internal ligth updated	19/02/26	MMR	MMR	MPV
0	Primera emisión	10/10/25	MMR	MMR	MPV

PROYECTO: dFrac FCS – 6 Válvulas

CÓDIGO: 75902–1

CLIENTE: MMA

BATFER Investment S.A.

N° DE DOC: 75992 ZPL

TITULO: Diagrama constructivo – Panel FCS
Detalle tagueado interior aparamenta
Bandeja lateral izquierda

REV. GRAL: 1

HOJA: 14

REVISIÓN: 1

CONTINÚA: 15

MMA S.A. OWNERSHIP OF THIS DOCUMENT IS RESERVED. IT IS PROHIBITED TO REPRODUCE, MODIFY OR TRANSFER WITHOUT PRIOR WRITTEN AUTHORIZATION.

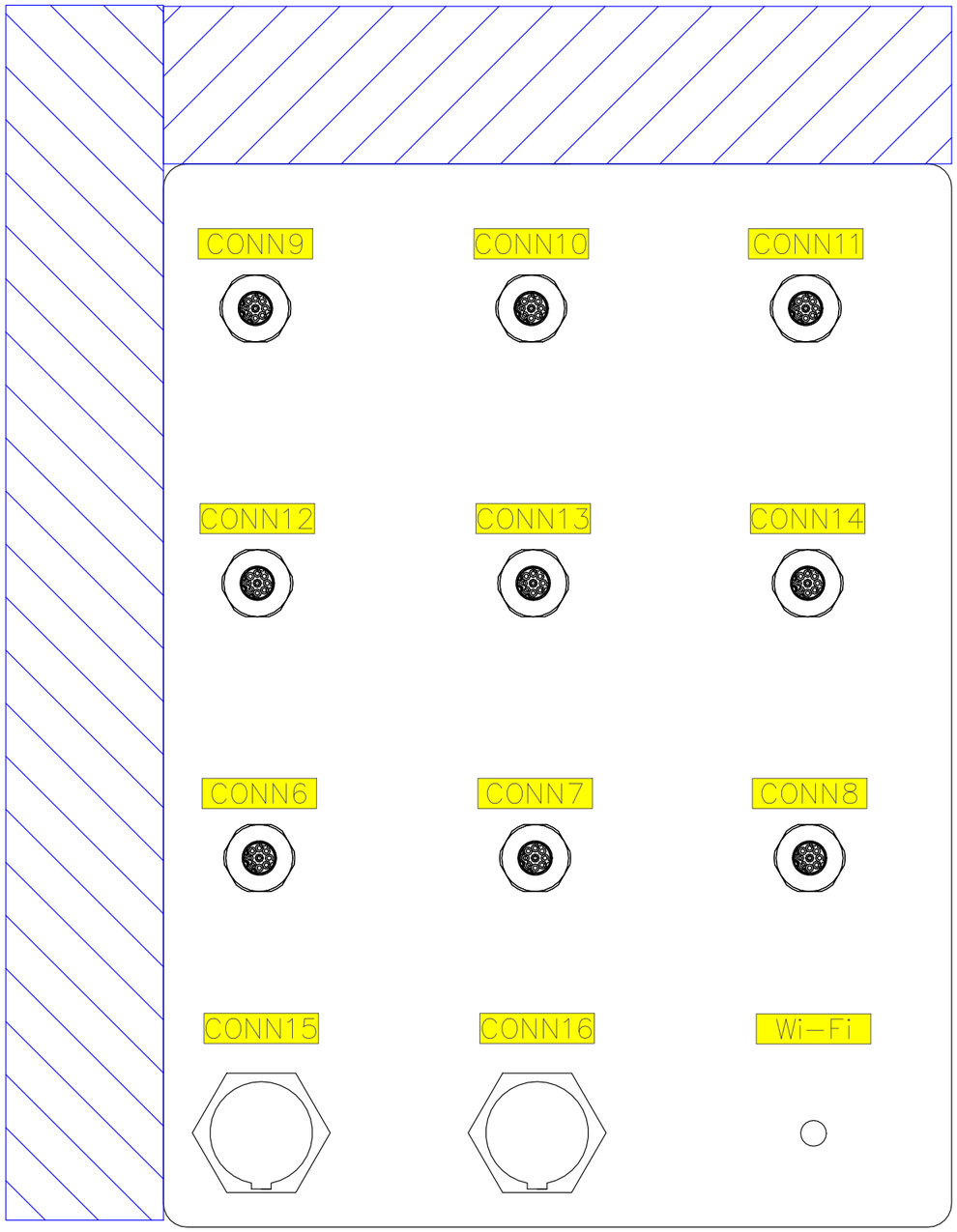

REV	DESCRIPCION	FECHA	PROY.	DIBUJÓ	APROB.
3	–	–	–	–	–
2	–	–	–	–	–
1	Power, comm conn & internal ligth updated	19/02/26	MMR	MMR	MPV
0	Primera emisión	10/10/25	MMR	MMR	MPV

PROYECTO: dFrac FCS – 6 Válvulas
CÓDIGO: 75902–1
CLIENTE: MMA

BATFER Investment S.A.

N° DE DOC: 75992 ZPL
TITULO: Diagrama constructivo – Panel FCS
Detalle tagueado interior aparamenta
Bandeja lateral derecha

REV. GRAL: 1
HOJA: 15
REVISIÓN: 1
CONTINÚA: –

MMA S.A. OWNERSHIP OF THIS DOCUMENT IS RESERVED. IT IS PROHIBITED TO REPRODUCE, MODIFY OR TRANSFER WITHOUT PRIOR WRITTEN AUTHORIZATION.